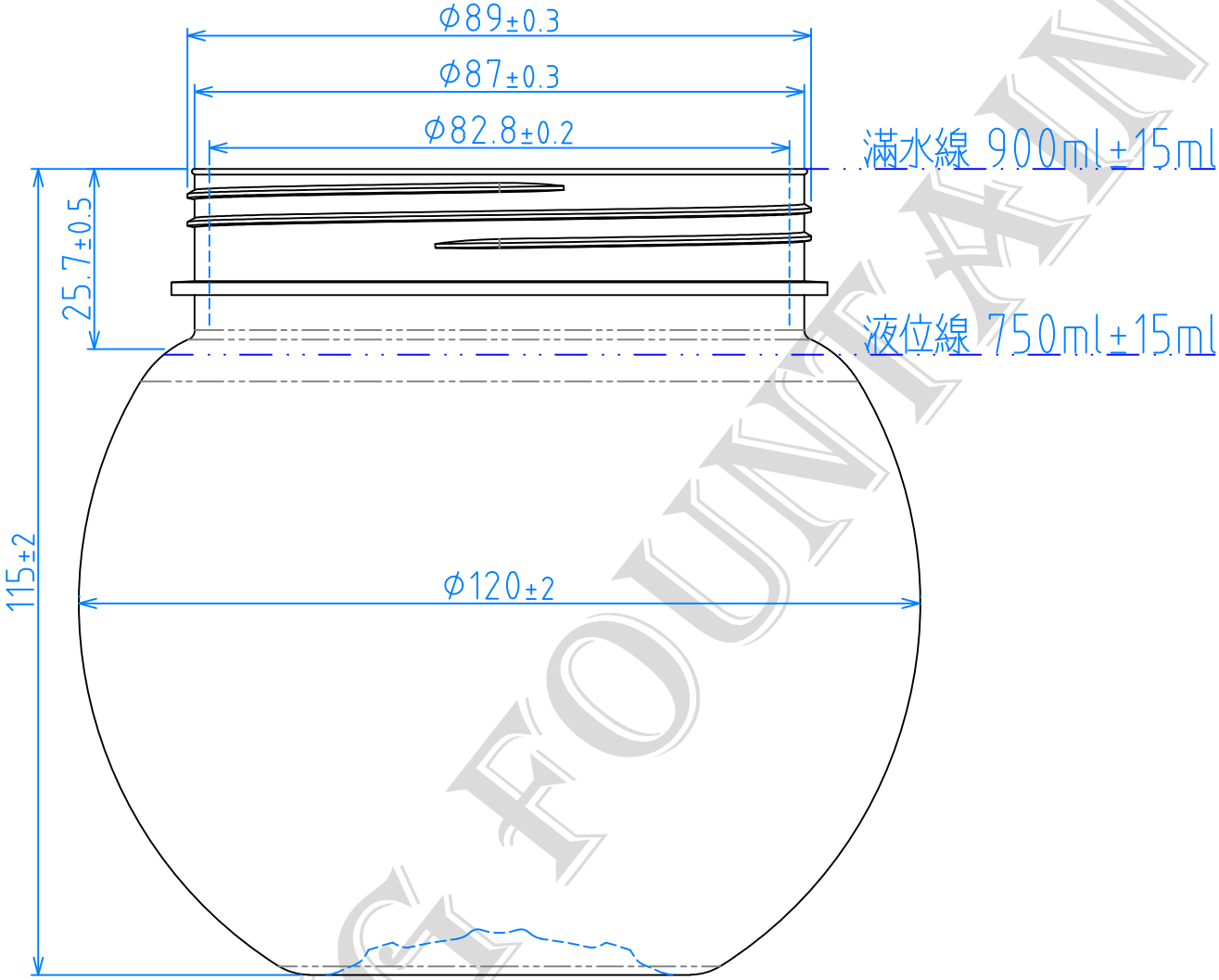

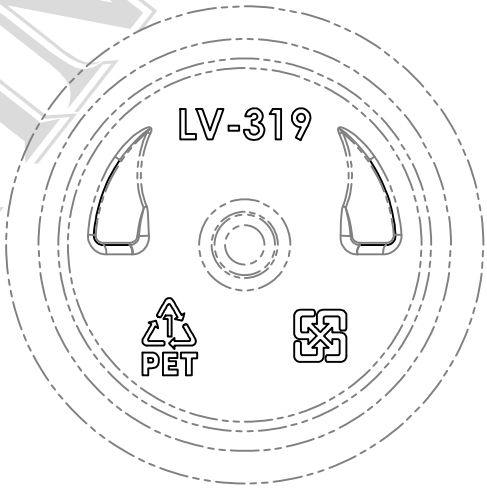

LIVING FOUNTAIN

品名	LV319球瓶-750ml
規格	Φ90mm/70g
材質	PET
品號	AB-LV319-0750-AF-DP

集泉塑膠工業(股)公司

TEL:04-23318822

＊此圖面在未經許可下請勿實行"拷貝"及"製作".

版次:D

表號:RD-P03-04